SIEMENS

iQ300, Kondenstørretumbler med varmepumpe, 8 kg, Hvid
WT45HV0EDN

8 kg iSensoric varmepumpetumbler for energieffektiv tørring.

- ✓ easyClean-filter: Oplev problemfri rengøring og opnå fremragende tørre resultater.
- ✓ AutoDry: Skånsom og præcis tørring der beskytter dit tøj
- ✓ Outdoor-program: sikker tørring af dit vandtætte og outdoor-tøj.
- ✓ Super40: hurtig, skånsom tørring af mindre mængder tøj.
- ✓ softDry-tromlesystem: blød og skånsom tørring.

Udstyr

Teknisk data

Type af installation: ..... Fritstående
Aftagelig topplade: ..... Nej
Dørhængsling: .....Højrehængt
Længde på elledning: ..... 145.0 cm
Produktmål (HxBxD): ..... 842x598x613 mm
Nettovægt: .....48.1 kg
Fluorholdige drivhusgasser: ..... Nej
Lufttæt enhed: .....Ja
EAN-kode: 4242003960042
Tilslutningseffekt: ..... 600 W
Strømstyrke: ..... 10 A
Elementspænding: .....220-240 V
Frekvens: ..... 50 Hz
Nomineret kapacitet i kg for the øko-programmet fuldt lastet (EU 2017/1369): .....8.0 kg
Energiklasse[1]: ..... D
Vægtet energiforbrug pr. cyklus(EU 2017/1369): ..... 1.19 kWh/cycle
Vægtet energiforbrug pr. 100 cyklusser (EU 2017/1369): ..... 119 kWh/100 cyklusser
Kondenseringseffektivitet (EU 2017/1369): ..... 83 %
Programvarighed halv kapacitet (EU 2017/1369): 2:05
Programvarighed nomineret kapacitet (EU 2017/1369): 3:25

4 242003 960042

Tilbehør

WZ20160	Afløbsslangesæt 2,5m
WZ20600	Kurv t/uldtøj og sko
WZ27400	Monteringssæt til vaskesøjle med udtræk
WZ27410	Monteringssæt til vaskesøjle
WZDP20D	Forhøjningssokkel med udtræksskuffe

[1] Energieffektivitet på en skala fra A til G.

SIEMENS

iQ300, Kondenstørretumbler med varmepumpe, 8 kg, Hvid
WT45HV0EDN

Udstyr

Forbrug og ydelse
- Energieffektivitetsklasse[1]: D
- Energiforbrug: 119 kWh
- Kapacitet[3]: 8 kg
- Programtid[3]: 3:25 h:min
- Lydklasse: B (on a scale from A to D)
- Lydniveau[3]: 62 dB (A) re 1 pW
- Kondenseringsklasse: C (på en skala fra A til D)
- Kondenseringsevne[3]: 83%

Programmer
- Standardprogrammer: Bomuld, Strygelet
- Specialprogram: uldFinish 6', Mix, Outdoor, Håndklæder, Tidsprogram varmt, Tidsprogram koldt, Super 40', Skjorter

Funktioner
- touchControl-taster: Skåne, antiKrøl, Programvarighed, 24 t Forskudt starttid

Design og komfort
- easyClean kondensator
- autoDry: elektronisk fugtkontrol
- En betjeningsknap til alle programmer
- LED-display for resttid og 24 t sluttid, programstatusindikator, specielle funktioner
- softDry-system: Stor tromle i rustfri stål, medbringere i soft-design
- antiVibration Design: Øget stabilitet og mere stille gang
- Indikation for tanken med kondensvand er fyldt.
- Indikation for rengøring af filter.
- Elektronisk børnesikring
- AntiKrøl funktion efter endt program
- Lydsignal ved programslut, justerbar
- Glasdør med black-black ramme
- Komfortlås
- Hængsling: højre
- Låsemekanisme i metal

Teknik
- Installation: skub under
- Mål (H x B): 84.2 cm x 59.8 cm
- Apparatets dybde: 61.3 cm
- Dybde på apparat inkl. dør: 64.8 cm
- Dybde på apparat med åben dør: 109.6 cm
- Varmepumpeteknologi med det miljøvenlige kølemiddel R290

[1] På en skala af energieffektivitetsklasser fra A til G.
[2] Vægtet gennemsnitligt energiforbrug pr. 100 tørrecyklusser i kWh med Eco-programmet.
[3] Eco-program ved fuld kapacitet.

SIEMENS

iQ300, Kondenstørretumbler med varmepumpe, 8 kg, Hvid
WT45HV0EDN
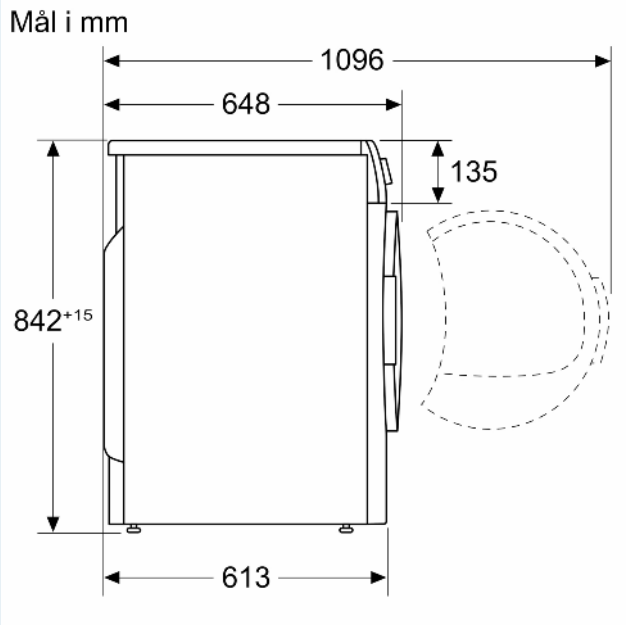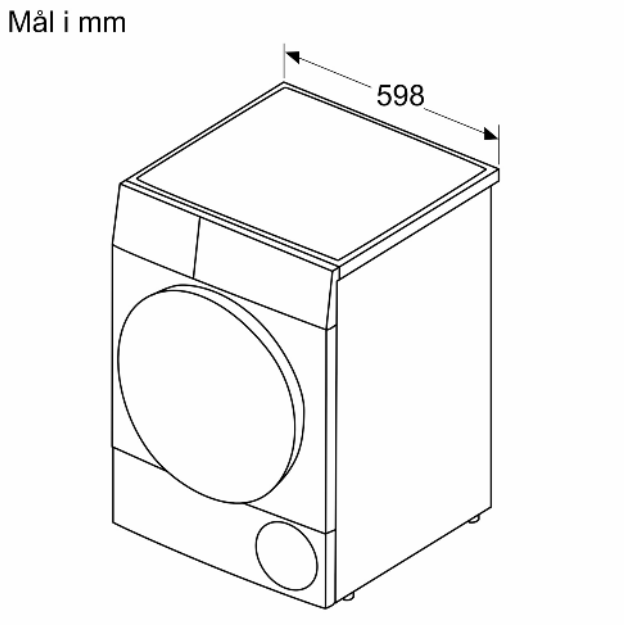
Stregtegninger